

Ｅ部詳細図　Ｓ＝１：１０

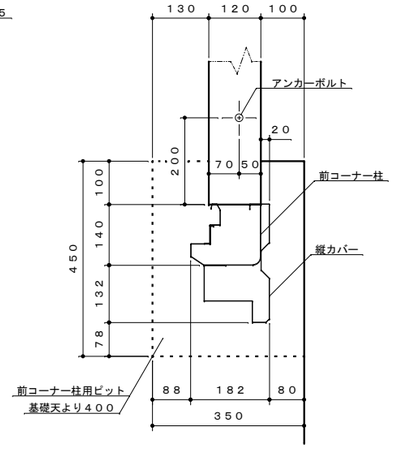

Ｄ部詳細図　Ｓ＝１：１０

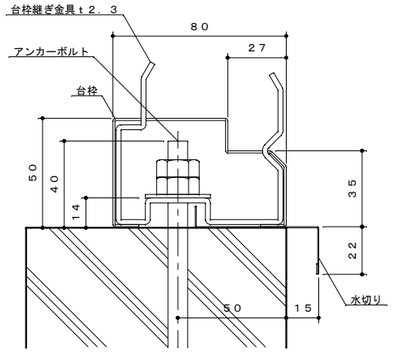

台枠、アンカー納まり詳細図　Ｓ＝１：２

※アンカーボルトの緩み止めに、ダブルナットで締め付けてください。

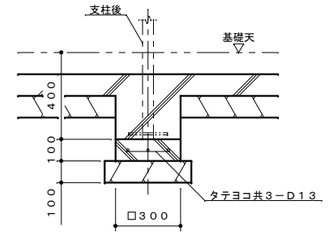

Ｆ－Ｆ断面図　Ｓ＝１：２０

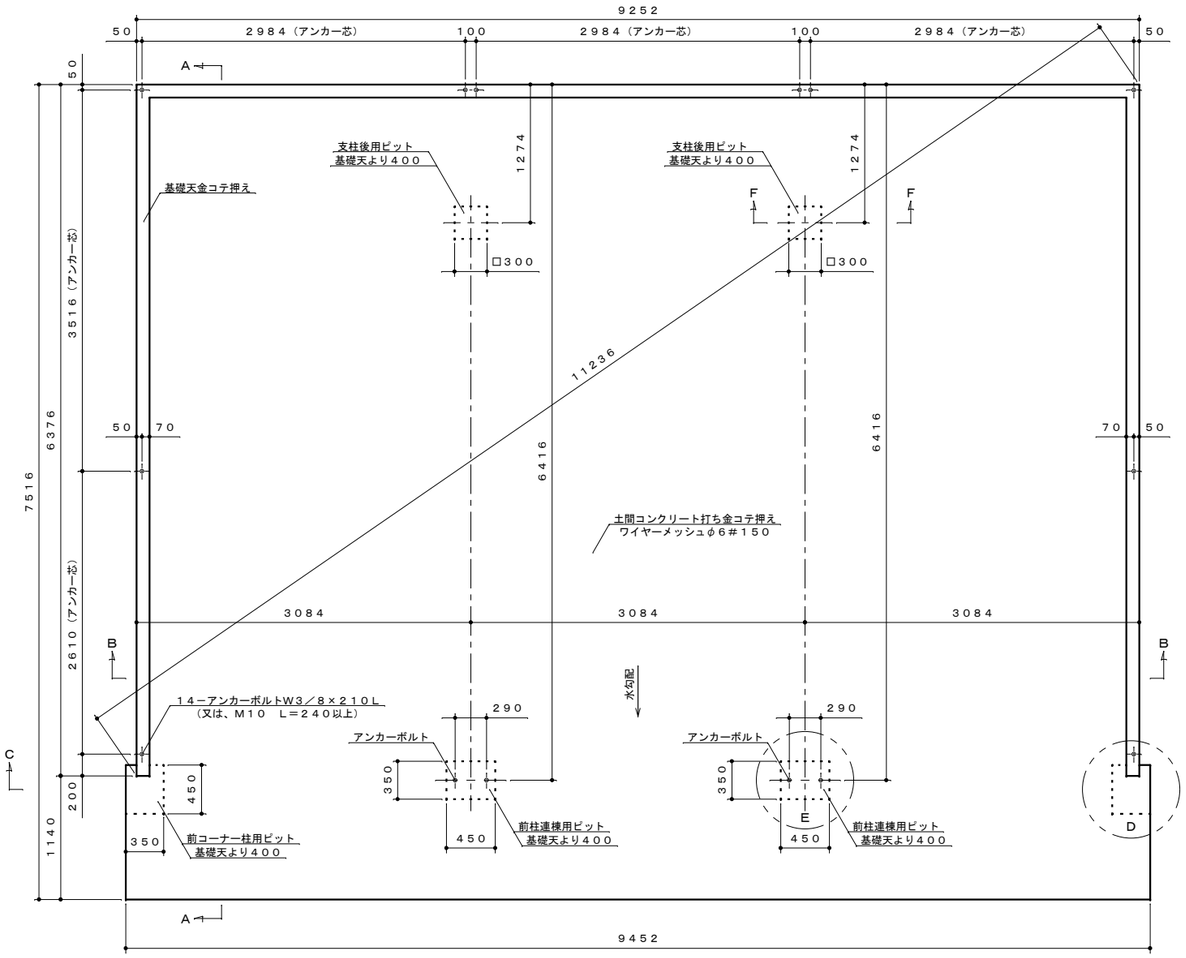

基礎伏セ図　Ｓ＝１：４０

基礎図は参考として掲載しておりますが貴施設場所の実情に則して設計してください。
アンカーボルトは付属品（Ｗ３／８）又は、市販品のＭ１０をご使用ください。

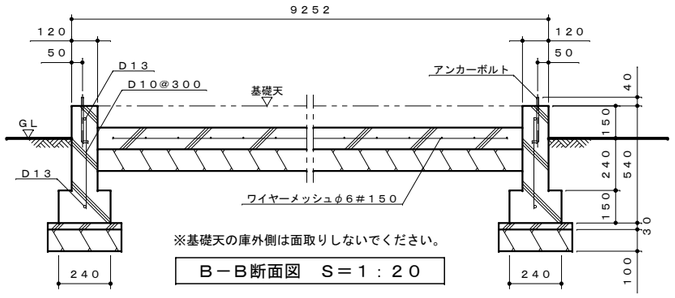

※基礎天の庫外側は面取りしないでください。

Ｂ－Ｂ断面図　Ｓ＝１：２０

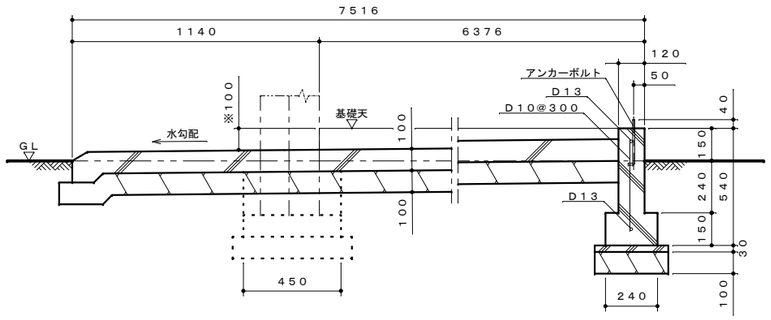

※入口面で基礎天から土間面までの段差が０～２５０mmの
範囲になるようにしてください。（図示は１００mm）

Ａ－Ａ断面図　Ｓ＝１：２０

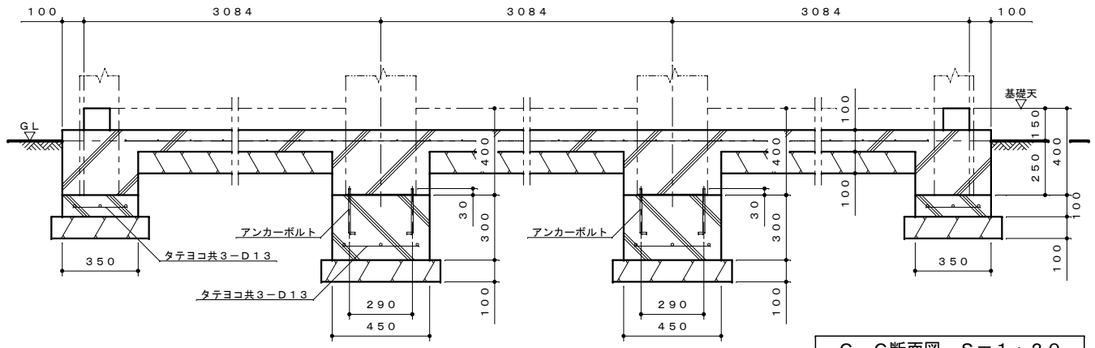

Ｃ－Ｃ断面図　Ｓ＝１：２０

特記事項

レディミクスコンクリート	（ＪＩＳ Ａ ５３０８）
コンクリート強度	１８Ｎ／mm²　（基礎） １８Ｎ／mm²　（捨てコン）
異形鉄筋	ＳＤ２９５（Ｄ１６以下）（ＪＩＳ Ａ ３１１２）
アンカーボルト	ＳＳ４００（ＪＩＳ Ｇ ３１０１） 材料強度４００Ｎ／mm²
設計地耐力	５０ｋＮ／m²　（長期・仮定値） １００ｋＮ／m²　（短期・仮定値）

名　称	タクボガレージ「ベルフォーマ　スクード」 ＸＬ－３１６５　３連棟　基礎図
株式会社	田窪工業所

（２０２５．８．２７．）　《用紙Ａ２》